SEBO AUTOMATIC XP3
直立式吸塵器

使用手冊

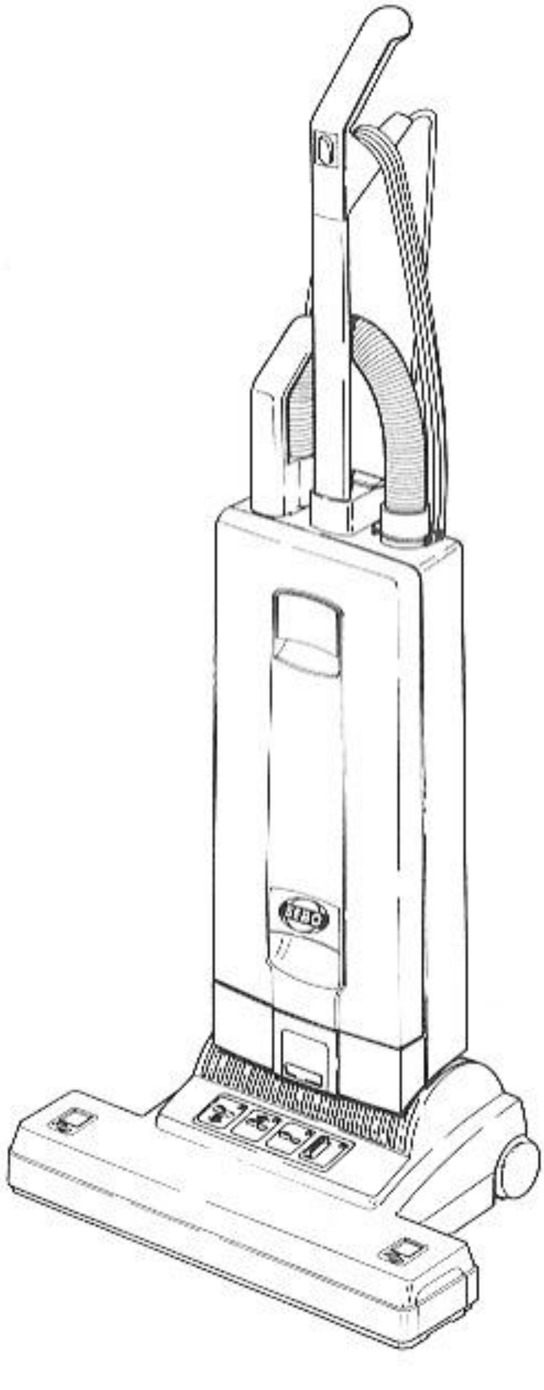

SEBO AUTOMATIC XP3 直立式吸塵器

外 觀 圖

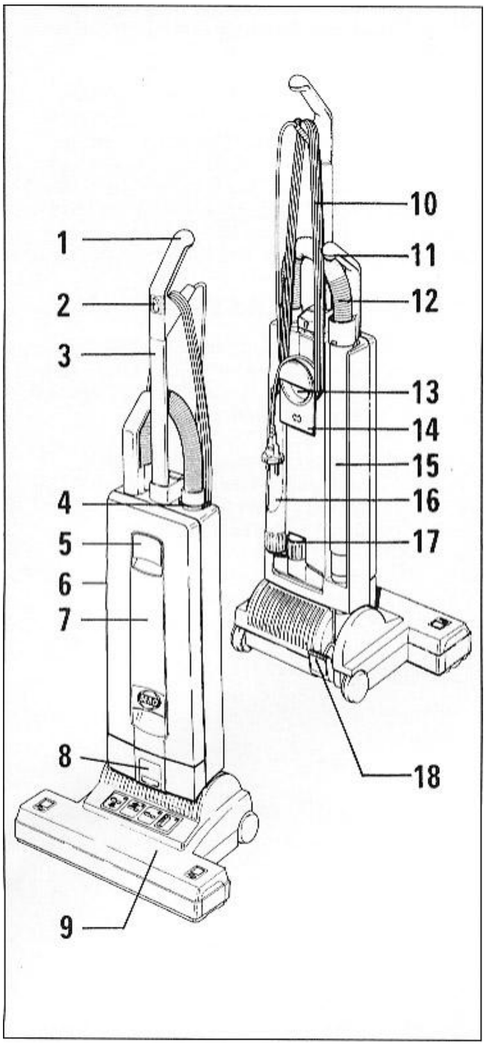

1　手　　把
2　電源開關
3　手把連桿
4　鎖　　扣
5　前 蓋 扣
6　集塵袋槽
7　前　　蓋
8　鎖　　扣
9　刷　　頭
10　電 源 線
11　吸塵管把手
12　吸　　管
13　搬運把手
14　下捲線鉤
15　吸 管 頭
16　邊角吸頭
17　沙發吸頭
18　腳踏板

圖 1: SEBO AUTOMATIC XP3 外觀圖

安　　裝：

您的 SEBO AUTOMATIC XP3 在送到時已經是組裝好的。只要插上電源既可使用。本機使用 110V, 60Hz 交流電。如供電低於 105V 或超出 125V 將會嚴重損壞機器。

使用須知：

1 本機器是乾式吸塵器，不可使用本機器吸水或其它液體。
2 機器存放狀態是直立的。要使用時，先將電線自捲線鉤上取下。只需將下捲線鉤 (圖 1,14) 向左 (或右) 轉動 180°，直到凸緣朝上，電線既可拿下。
3 將插頭插入電源，扶著手把，輕輕踩下腳踏板 (圖 1,18; 圖 2, 18) 既可使機器向後躺下。這是使用位子。

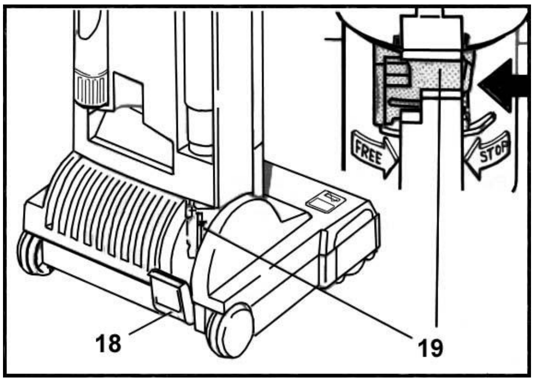

圖 2：腳 踏 板

圖 2, 19 是橘色的'中段扣'。向左方轉動，啟動 '中段扣' 功能。碰到地面障礙物時可輕鬆將刷頭撬起避開障礙物。如需將機器完全躺平則須再踩腳踏板一次。將橘色滑扣完全轉至右方則解除 '中段扣' 功能。踩下腳踏板一次既可使機器達到全躺平位置。

4 將電源開關按下 (圖 1, 2)，機器開始運轉。

5 檢查刷頭警示燈是否有亮起。刷頭內裝有電子感應器，感應器將滾刷與地毯之間的距離維持在一定的高度。

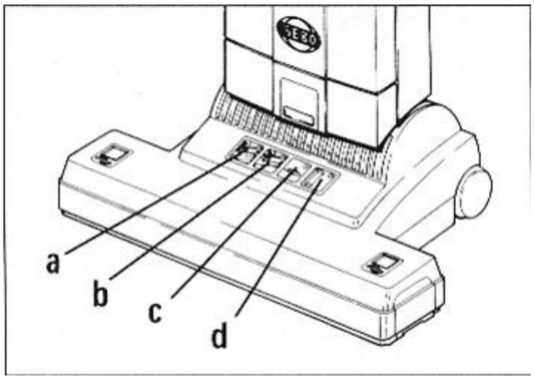

圖 3-1 刷頭上的警示燈

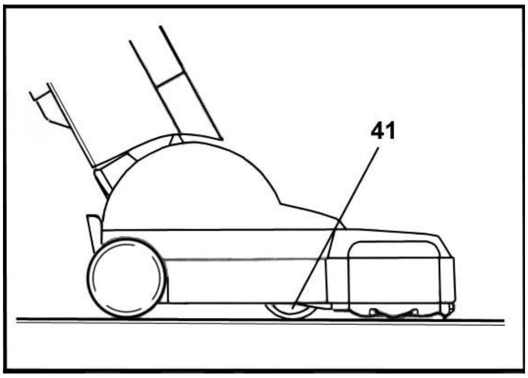

圖 3-2 高低調整輪

圖 3-1 中可看到 ”a”, “b”, “c” 和 “d”, 4 個警示燈。

”a” 和 “b” 是綠色的高度控制系統顯示燈。在使用過程中，高度控制系統透過高低調整輪 (圖 3-2, 41) 不斷的調整刷頭的高度。將刷毛和地毯之間的距離維持在最理想的高度。工作時，這兩個燈號會不停的閃爍，告知使用者高度控制系統正常工作中。關機時刷頭會自動升起，不讓刷毛接觸地面。

“c”, 和 “d” 是紅色的警告燈。

當紅色的 “d” 警示燈**持續亮起**既表示：集塵袋已裝滿或濾塵系統需更換或機器發生阻塞。當此燈號 (圖 3-1, d) 開始**閃爍**既表示機器有異狀，機器自保功能啟動，自動停止預防吸塵馬達燒毀。

當紅色的 “c” 警示燈**持續亮起**既表示：刷毛過短。此時需更換滾刷。當此燈號 (圖 3-1, c) 開始**閃爍**，機器會自動停止。這個狀況表示滾刷卡死或確保機器不傷到地毯。

在將吸塵管 (圖 1, 11) 拔出使用時，如警示燈 “c” 開始閃爍既表示機器未完全直立，滾刷與地面接觸。此時需將機器完全直立使刷頭升起，不讓滾刷與地面接觸。

- 直立式吸塵器備有滾刷。如使用不當或是在不適當地面使用時會造成機器及地面的損傷。
- 不可讓滾刷頭滾過地毯邊緣。
- 不可讓滾刷頭呆滯在地毯邊緣。
- 使用吸管時務必確認機器是在完全直立的位置。如機器不是完全直立，滾刷頭將會在地毯上留下無可修復或去除的痕跡。
- 在不適合直立式吸塵器的地毯或地面使用時，請使用吸管及地面配件來完成工作。在不平整硬地面上使用時，刷頭底板不可與地面接觸。
- 不可用刷頭輾過電源線。

6 如集塵袋指示燈亮起 (圖 3-1, d)，需檢查：
   6.1 是否集塵袋已裝滿。
   6.2 濾塵系統是否阻塞。
   6.2 機器發生阻塞現象。

7 要吸邊角時，將吸塵管頭 (圖 1, 15) 自機器中拔出，裝上邊角吸頭 (圖 1,16; 圖 A, 2) 既可吸邊角，牆角等處。

8 要吸沙發或窗簾時，將吸塵管頭(圖 1, 15) 自機器中拔出，裝上沙發吸頭 (圖 1,17; 圖 A, 1) 既可吸沙發或窗簾。

9 使用完畢，將機器立起，將下捲線扣 (圖 1, 14) 向左 (或右) 轉 180°直到凸緣朝下。將電線捲在上、下捲線鉤間 (上鉤位於手把下方)。

維護須知：

1 集塵袋更換步驟如下：
   1.1 將前蓋扣 (圖 1, 5) 拉起，取下前蓋。
   1.2 自前蓋掛架上取下集塵袋 (圖 4, 28)。用拇指和食只捏住集塵袋口綠色左右兩邊的按鈕 (圖 4, 28) 向後滑出。正廠集塵袋上印有集塵袋安裝說明圖片，請參考圖片。
   1.3 將新集塵袋上的槽口對準掛架 (圖 4, 29) 軌道，向前推動直到聽到“卡”聲。裝好，關上前蓋。關前蓋時確認前蓋扣 (圖 1, 5) 是在拉起的位子，否則關不上蓋子。

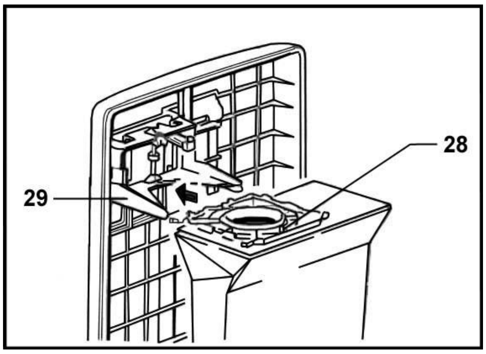

圖 4：集塵袋更換

2 濾塵系統更換步驟如下：

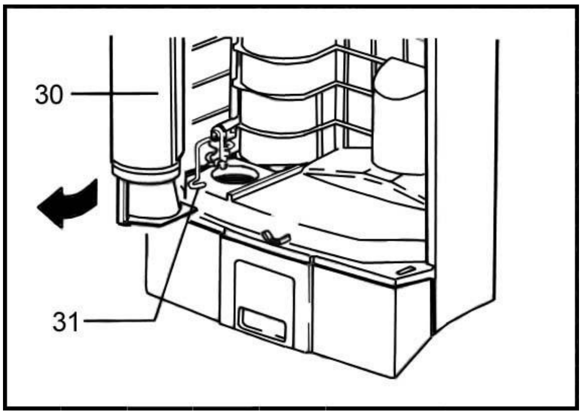

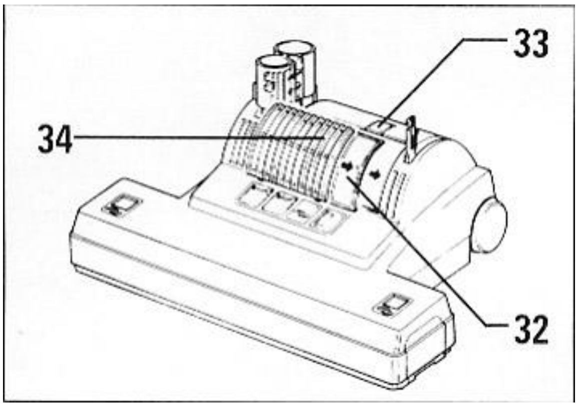

圖 5：濾塵管更換　　　　圖 6：排氣濾棉更換

2.1 將前蓋取下。
2.2 將濾塵管 (圖 5, 30) 抽出。將安全扣 (圖 5, 31) 向上推，插入新的濾塵管。
2.3 將前蓋歸位。
2.4 按下鎖扣 (圖6, 33)，將排氣濾棉罩 (圖6, 34) 取下。更新排氣濾棉(圖6,32)。將排氣濾棉罩歸位。

我們建議每使用 20 個集塵袋，將濾塵管及排氣濾棉一起換新。

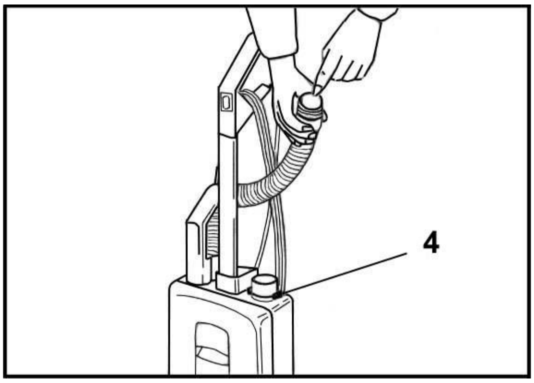

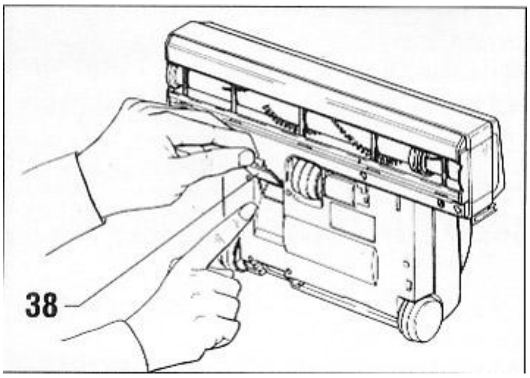

圖 7：排除管路阻塞　　　　圖 8：排除刷頭阻塞

3 排除機器阻塞：

3.1 用拇指和食指輕壓軟管鎖扣 (圖 7, 4) 左右的按鈕。將軟管取出。
3.2 將吸管拔起。拿稍有重量的物品投入軟管中。如重物自另端出現則表示管子未阻塞。將吸管及軟管插回。
3.3 將機器放倒。在刷頭底板上有一橘色翻板(圖8,38)。將翻板打開檢否有阻塞。排除阻塞關閉翻板。
3.4 如經過上述兩步驟後機器還是顯示有阻塞故障，請與原廠維修中心聯繫，安排技師檢查。

4 滾刷更換步驟：

當紅色的“c”警示燈**持續亮起** (圖 3-1, c) 既表示：刷毛過短。此時需更換滾刷。

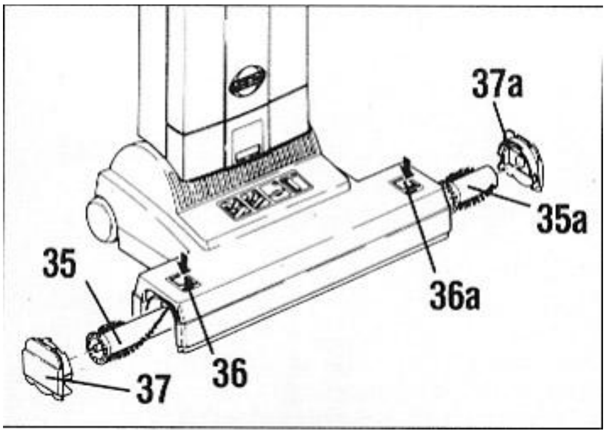

圖 9：滾刷更換

更換步驟如下：

4.1 按下按鈕 (圖 9, 36 及 9,36a) 將刷頭側邊蓋板取下 (圖 9, 37 及 9, 37a)。

4.2 將滾刷 (圖 9, 35 及 35a) 取出。

4.3 將新滾刷對準滾軸上的槽口，插入新滾刷。

4.4 將蓋板裝回。

標準件、選配件及耗材：

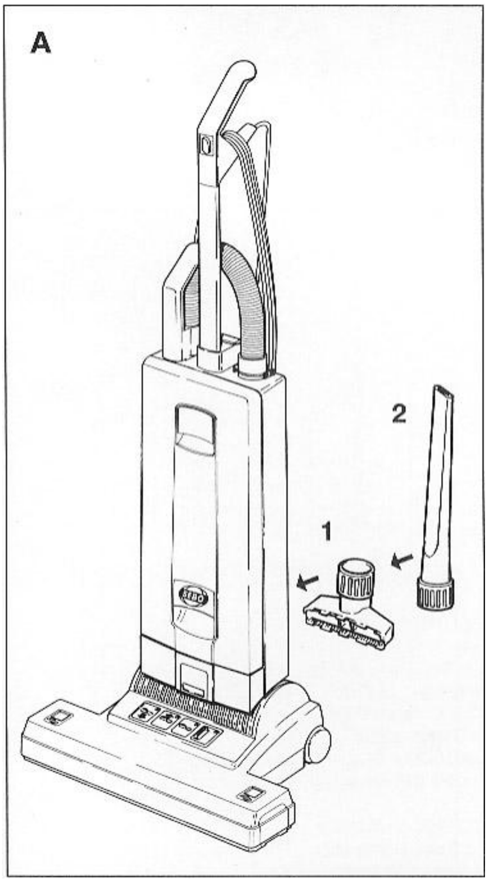

圖 A：隨機標準配件

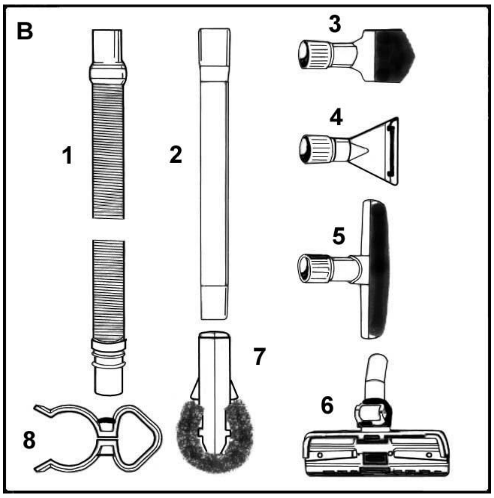

圖 B：選購配件

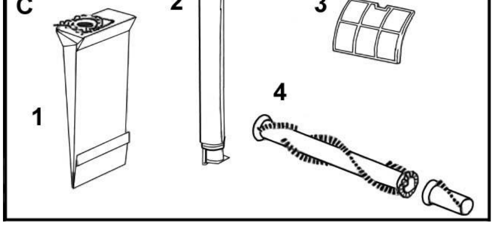

圖 C：耗　　材

A：隨機標準配件

1	1491	沙發吸頭
2	1092	邊角吸頭

B：選購配件

1	1495	延長吸管
2	1084	直　　管
3	1094	除灰吸頭
4	1090	寬沙發吸頭
5	1325	地板吸頭
6	1383	兩用吸頭
7	1496	特殊吸頭
8	5460	配 件 扣

C：耗　　材

1	5093	集塵紙袋
2	5036	濾 塵 管
3	5143	排氣濾棉
4	5290	滾 刷 組

<u>安全須知：</u>

- 不可重用集塵紙袋。
- 不可用水洗濾塵網。
- 不可吸入燃燒物，如熱炭，未熄滅的香煙頭，等物。
- 不可將機器放置在臨近熱源處，如火爐，烤箱，熱氣出口，等處。
- 不可隨便拆除機身上的螺絲。
- 在進行維修前，更換集塵袋，刷毛或濾塵網時需先將電線從插座中拔出。
- 本機器需存放在室內，不可讓機器受到雨淋或用水澆洗。
- 本機只能用來吸收乾物，不可吸水或其它液體。
- 本機有一支旋轉滾刷，在使用時不可輾過電源線。
- 不使用時，需將電線自電源插座中拔起。
- 將機器存放在小孩及寵物不能碰到處。
- 如需使用吸管頭，確認機器是在直立位子，以防刷頭在同一處轉動，破壞地面。
- 不可讓刷頭輾過地毯或地氈邊緣。

注　意：

使用者有義務正確使用本機器。如未遵守'安全須知'中所述項目使用本機器而導致使用者傷亡，本公司及代理無須負任何責任。

注　意：

若電源線損壞時，必須由製造廠或其服務處或具有類似資格的人員更換以避免危險。

技術資料：

SEBO AUTOMATIC XP3

真空馬達	1100 瓦	Vacuum Motor	1100Watt
空氣流量	50 公升/秒	Air flow	50L / s
集 塵 袋	5.3 公升, 3 層厚	Dust bag	5.3litres, 3-layer
工作寬度	448 毫米	Working width	448mm
滾刷驅動	皮帶帶動, 含過載保護	Brush drive	Non slip drive belt with electronic overload protection
滾刷轉速	2700 轉/分鐘	Brush speed	2700rpm
滾刷高度調整	自 動	Floor adjustment	Automatic
空 機 重	7.7 公斤	Weight	7.7Kg
電線保護	雙層絕緣線	Protection	Double insulated

製 造 商：

STEIN & CO GmbH

42553 VELBERT ● WŰLFRATHER STRASSE 47 – 49
TELEFON (0 20 53) 89 81 ● FAX (0 20 53) 89 85

總 代 理：

先邁股份有限公司
新北市新店區中正路 493 號 7 樓
電話: (02) 2219-0388
傳真: (02) 2219-1990

高雄分公司:
高雄市前鎮區民裕街 51 號
電話: (07) 334-7508
傳真: (07) 334-7340

售後服務：

新北市新店區中正路 493 號 7 樓
電話: (02) 2219-1003
傳真: (02) 2218-2324

高雄市前鎮區民裕街 51 號
電話: (07) 334-7508
傳真: (07) 334-7340